Բարավոր Բ-1 /? հատ/

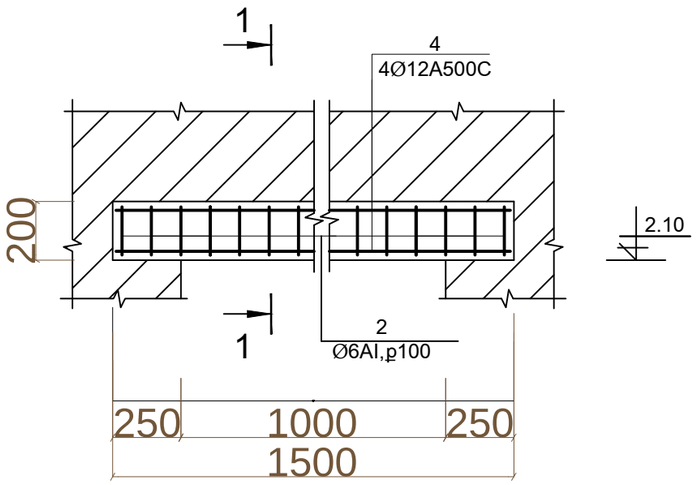

1 - 1

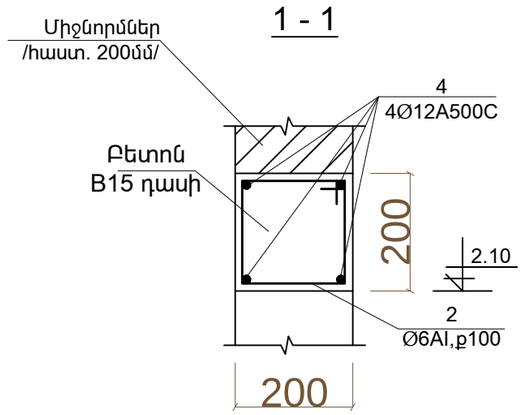

Դիրքերի տեսքը

Դիրք N	Տ ե ս ք ը
3	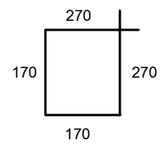

Միաձույլ Ե/Բ բարավորների տարրերի մասնագիր

ԱՄՐԱՆԻ ՄԱՍՆԱԳԻՐԸ									ծավալ մ3
էլեմենտի անվանում	քանակ	դիրք	հատոր	երկար. մմ	քանակ	ամրանի դասը			
						AI	A500C		
						∅6	∅12	∅14	
Միաձույլ ե/բետոնե բարավոր Բ - 1	7	1	∅12A500C	1500	4		37,30		0,38
		2	∅6 AI	880	16	21,88			
քաշը կգ						**21,9**	**37,3**	**0,0**	**0,38**
ամրանի 1 գ/մ-ի քաշը կգ						0,222	0,888	1,208	բետոն B 15
ընդհանուր քաշը ըստ ամրանի դասի կգ						AI	A500C		
						21,88	**37,30**		
									0,38

	Երևան քաղաքի Մալաթիա-Սեբաստիա վարչական շրջանի Ալ.Աճեմյանի անվան երաժշտական դպրոցի հիմնանորոգման նախագիծ			ՊԱՏՎԵՐ № «ԵՔ-ՊԸԱՇՁԲ-13/61-2»		
			Ճարտարապետաշինարարական	Փուլ	Թերթ	Թերթեր
ՏՆՕՐԵՆ	Լ. ԳՐԻԳՈՐՅԱՆ		Բարավոր Բ-1 /7 հատ/	ԱՆ	ՃՇ-7	7
ՆԱԽԱԳԾԵՑ	Վ.ԹՈՒՄԱՆՅԱՆ			«Թ.Ա.Հ.Գ.Գրիգ» ՄՊԸ		